[redacted]

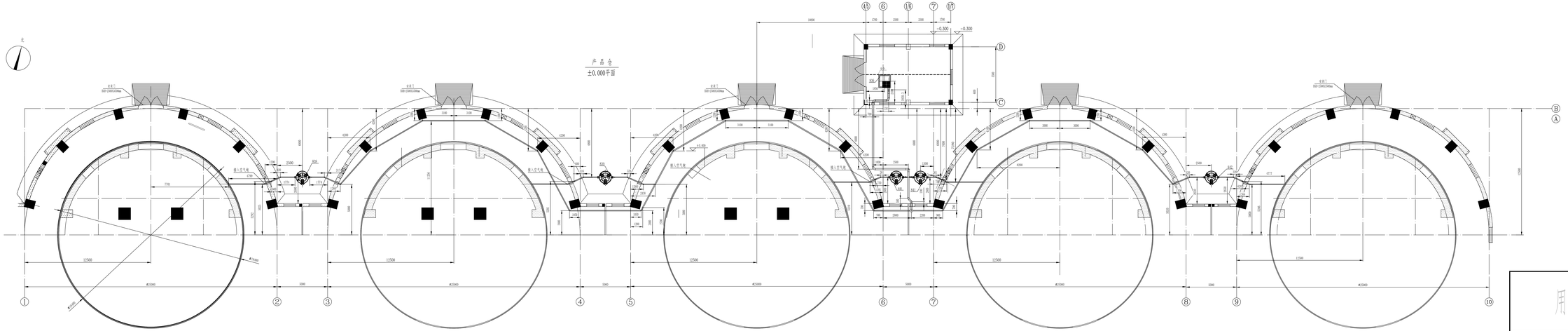

注：由于空压机未订货，图中接口尺寸仅供，安装时候要以实际为准；

用印区域

设计阶段	审核者	审核者	校核者	工艺	神木能源集团锦界铁路集运有限公司西坬坪物流园区集运站		
设计	李 [illegible]	王[illegible]	李 [illegible]		产品仓区风管道	S2196-2800-04	
制图	郭[illegible]	张[illegible]	李 [illegible]			本工文	厚度(mm) 比 例
校对	王[illegible]	杨[illegible]	郭[illegible]			单工号	1:100
审核	王[illegible]	2023.8.25	编制	主任师	平面	天地科技股份有限公司	